walraven

Walraven VibraTek® Supporto antivibrante a molla HS-1X

(L2 05 42)

Isolatore a molla ad alte prestazioni per macchinari medio-pesanti

Features and benefits

- semplice da installare e non necessita di essere fissato al materiale di base
- consigliato per macchine con velocità di lavoro ridotte superiori a 700 giri/min
- l'alloggiamento, la calotta e la molla rivestiti con polveri epossidiche offrono una maggiore resistenza alla corrosione
- la coppa di gomma a base della molla impedisce il contatto tra l'alloggiamento e la molla
- working temperature range -90 ˚C till 150 ˚C

Part No.	G	L	B (mm)	H (mm)	h (mm)	Ø (mm)	Min. Load (N)	Max. Load (N)	Min. Optimal Load (N)	Max. Optimal Load (N)	Max. Deflection (mm)	Pack 1
2800701000	M12	75 mm	100	156	150	22	100	1.000	200	900	25,0	10
2800701250	M12	75 mm	100	156	150	22	130	1.250	250	1.150	25,0	10
2800701500	M12	75 mm	100	156	150	22	150	1.500	300	1.380	25,0	10
2800702000	M12	75 mm	100	156	150	22	200	2.000	400	1.840	25,0	10
2800703000	M12	75 mm	100	156	150	22	300	3.000	600	2.760	25,0	10
2800704000	M12	75 mm	100	156	150	22	400	4.000	800	3.680	25,0	10
2800705000	M12	75 mm	100	156	150	22	500	5.000	1.000	4.600	25,0	10
2800706000	M12	75 mm	100	156	150	22	600	6.000	1.200	5.400	25,0	10
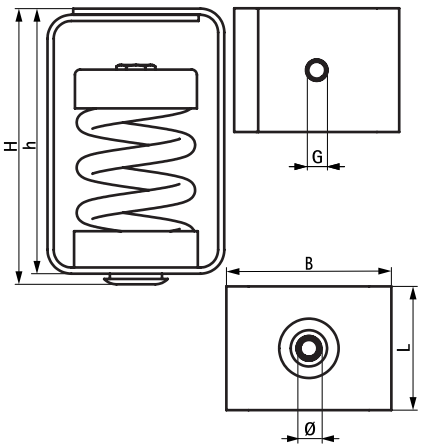
Per ulteriori informazioni tecniche, si prega di consultare la scheda tecnica del prodotto.