Walraven RapidStrut® Skinne Beslag 135° G2 (BUP1000)

(H 28 54)

til Bæring af Strut profilskinner

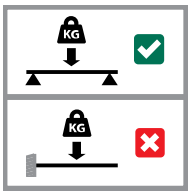

Funktioner og fordele

- samler med for-monteret BIS RapidStrut® Profilmøtrik (er)
- til anvendelse med Strut Skinne
- klar-til-brug for-monteret for hurtig montering, og bevarer delene samlet inden der spændes efter
- 'Hurtig Twist' teknologi for nem og sikker montering
- mulighed for kontrollering af profilmøtrik ved montering
- optimeret til nem installation med el-værktøj
- materiale: metaldele lavet af stål 1.0332; fjedre lavet af POM (polyoxymethylen), grøn
- overfladebehandling:
  - produktet er en del af Walraven BIS UltraProtect® 1000 systemet
  - velegnet til inden- og udendørs brug
  - modstår min. 1.000 timers saltspray test (maks. 5% rød rust) i henhold til ISO 9227

Art.nr.	VVS nr.	Model	Type	a (°)	$T_{(inst.)}$ (Nm)	For skinne	Pakke1
665885235	018047332	Lang / lang	2 sider formonteret	135°	40,0	Strut	20
665885330	018047331	Kort / lang	1 side formonteret	135°	40,0	Strut	25

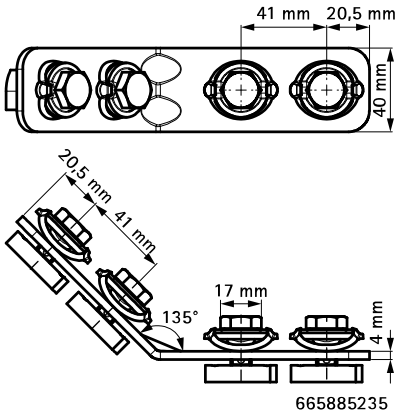

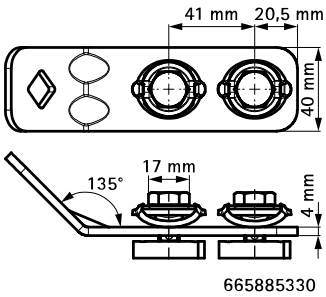

Supplement

Walraven RapidStrut® Profilskinne DS 5 (BUP1000)

DK 03/2025- Retten til ændringer forbeholdes