BISMAT® Flash

Introduce țeava

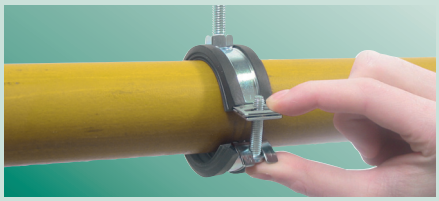

Închide colierul / apasă șurubul

Gata!

Ușor de strâns cu o singură mână!

Fixat imediat, fără scule!

- Cu sistem de închidere BISMAT® Flash
- Colierul se strânge folosind o singură mână
- Izolare fonică optimizată
- Testat la siguranța la incendiu
- Certificat RAL

BISMAT® Flash

BISMAT® Flash este un colier cu un șurub cu sistem de închidere rapid. Șurubul de strângere poate fi închis cu o singură apăsare cu degetul. Nu sunt necesare scule. După strângerea șurubului, garnitura se comprimă ușor: aceasta faciliteaza absorția vibrațiilor.

BISMAT® Flash este destinat fixarii tuturor tipurilor de țevi de la 15 mm până la 63 mm (3/8" până la 2" inclusiv). Închiderea din oțel garantează siguranța la strângere în toate situațiile. Rezistența la foc a BISMAT® Flash a fost testată de MaterialPrufungsAnstalt din Braunschweig (Germania). O copie a acestui test poate fi trimisă la cerere.

Caracteristici și beneficii

- Colier cu un șurub
- Cu închidere BISMAT® Flash
- Colierul se strânge ușor cu o mână
- Șurubul este securizat cu o singură apăsare de deget. Nu sunt necesare scule.
- Izolare fonică optimă
- Material: Oțel
- Zincat
- Garnitură EPDM, neagră
- Testat în conformitate cu NEN 5077

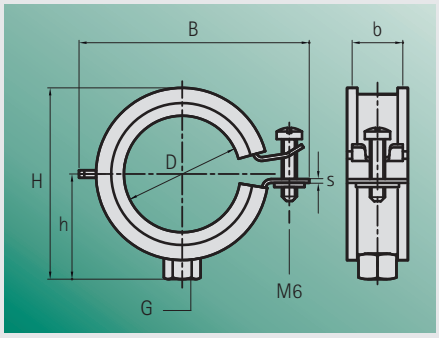

Art. nr.	G	D			B	H	h	b x s	RAL*	Fa,z**	Box
		(mm)	(")	(DN)	(mm)	(mm)	(mm)	(mm)		(N)	(pc.)
337 3 018	M8	15 - 18	3/8	10	49	36	22	20 x 1,00	RAL²	500	50
337 3 023	M8	20 - 23	1/2	15	54	39	23	20 x 1,00	RAL²	500	50
337 3 028	M8	25 - 28	3/4	20	59	44	26	20 x 1,00	RAL²	500	50
337 3 035	M8	32 - 35	1	25	65	51	30	20 x 1,00	RAL²	500	50
337 3 043	M8	40 - 43	1 1/4	32	74	60	34	20 x 1,25	RAL²	700	50
337 3 051	M8	48 - 51	1 1/2	40	82	66	37	20 x 1,25	RAL²	700	50
337 3 056	M8	53 - 56	-	-	85	76	42	20 x 1,25	RAL²	700	50
337 3 063	M8	57 - 63	2	50	91	82	45	20 x 1,25	RAL²	700	50
337 4 018	M8/10	15 - 18	3/8	10	49	44	30	20 x 1,00	RAL²	500	50
337 4 023	M8/10	20 - 23	1/2	15	54	47	31	20 x 1,00	RAL²	500	50
337 4 028	M8/10	25 - 28	3/4	20	59	52	34	20 x 1,00	RAL²	500	50
337 4 035	M8/10	32 - 35	1	25	65	59	38	20 x 1,00	RAL²	500	50
337 4 043	M8/10	40 - 43	1 1/4	32	74	68	42	20 x 1,25	RAL²	700	50
337 4 051	M8/10	48 - 51	1 1/2	40	82	74	45	20 x 1,25	RAL²	700	50
337 4 056	M8/10	53 - 56	-	-	85	84	50	20 x 1,25	RAL²	700	50
337 4 063	M8/10	57 - 63	2	50	91	90	53	20 x 1,25	RAL²	700	50

* Conform cerințelor RAL, rezultatele testelor menționate mai sus sunt efectuate de instituții independente.
**Încărcarea maximă admisă (Fa,z) este calculată folosind metode statistice specifice raportate la rezistența la rupere luând în calcul o abatere de 1,5mm sau 2% din diametrul maxim nominal (în conformitate cu RAL-GZ 655/B) .

RAL

Încărcarea maximă admisă este testată și certificată în conformitate cu RAL-GZ 655/B ce este specificat de "Gutegemeinschaft Rohrbefestigung". În timpul testului este luată în calcul o abatere maximă.

RAL-Gutezeichen este atribuit exclusiv produselor ce îndeplinesc cele mai înalte standarde și este dovada calității acestora!

RAL GÜTEZEICHEN ROHRBEFESTIGUNG
RAL-GZ 655/B
Cert.Nr. 2010-23

RAL GÜTEZEICHEN BRANDGEPRÜFTE ROHRBEFESTIGUNG
RAL-GZ 656
Cert.Nr. 2011-09

The Netherlands

Walraven B.V.
P.O. Box 15
3640 AA Mijdrecht (NL)
Tel. +31 (0)297 23 30 00
Fax +31 (0)297 23 30 99
info.nl@walraven.com

United Kingdom
Ireland

Walraven Ltd.
Thorpe Way, Banbury (GB)
Oxon, OX16 4UU
Tel. +44 (0)1295 75 34 00
Fax +44 (0)1295 75 34 28
sales.uk@walraven.com

bsi. ISO 9001 Quality Management
FM 14174

Germany
Austria – Switzerland – South East Europe

Walraven GmbH
Postfach 125128
95425 Bayreuth (DE)
Tel. +49 (0)921 75 60 0
Fax +49 (0)921 75 60 111
info.de@walraven.com

Other countries

Walraven International
P.O. Box 15
3640 AA Mijdrecht (NL)
Tel. +31 (0)297 23 30 00
Fax +31 (0)297 23 30 99
export@walraven.com

Walraven Group

Mijdrecht (NL) · Tienen (BE) · Bayreuth (DE)
Banbury (GB) · Malmö (SE) · Grenoble (FR)
Barcelona (ES) · Kraków (PL) · Mladá
Boleslav (CZ) · Moscow (RU) · Kyiv (UA)
Detroit (US) · Shanghai (CN) · Dubai (AE)
Budapest (HU)

walraven.com

Your wholesaler:

BISMAT® Flash (RO) - 03/2016 - pdf – Supus modificărilor